スピーカーユニット変換アダプター　製作寸法図
（DAISO USBミニスピーカー変換用）

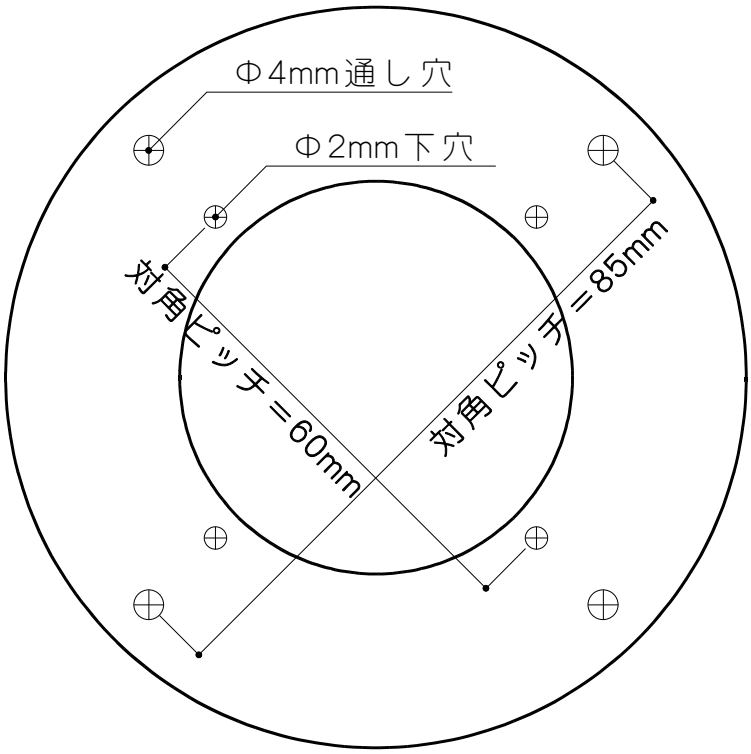

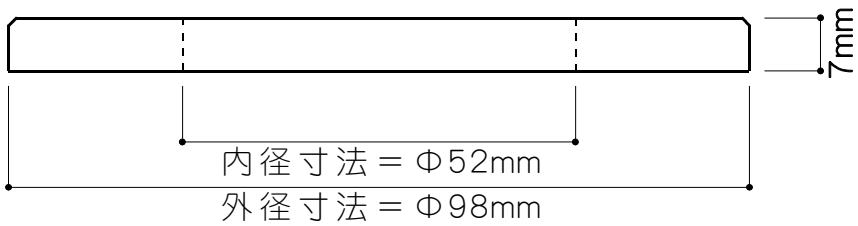

美音堂工房