スピーカーユニット変換アダプター　製作寸法図
（10cm→FE88-Sol変換用）

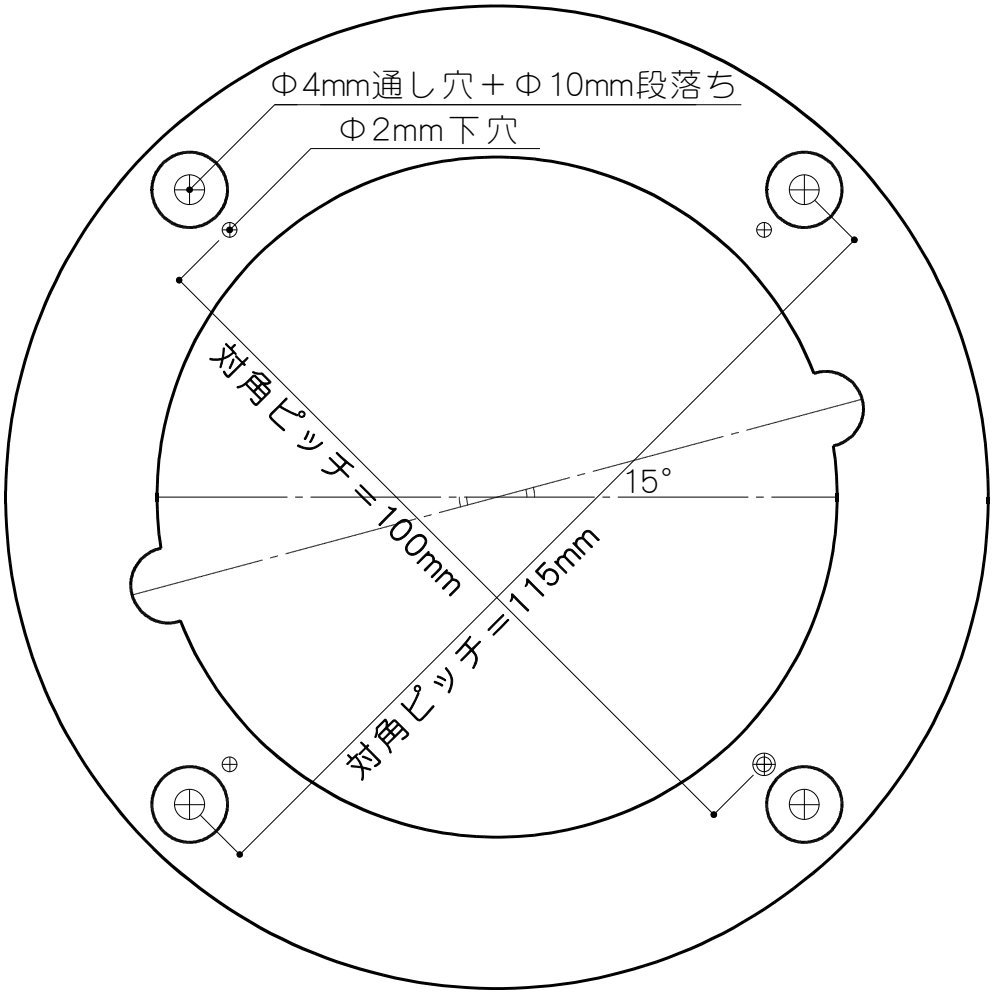

Φ10mm/段落ち深さ5mm＋ベーク製ワッシャー埋め込み

美音堂工房